도 번	402FA001-245

수 정 내 용					
부호	위치	내 용	수정자	승인자	.

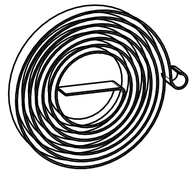

등각투상
참고용
척도 : NS

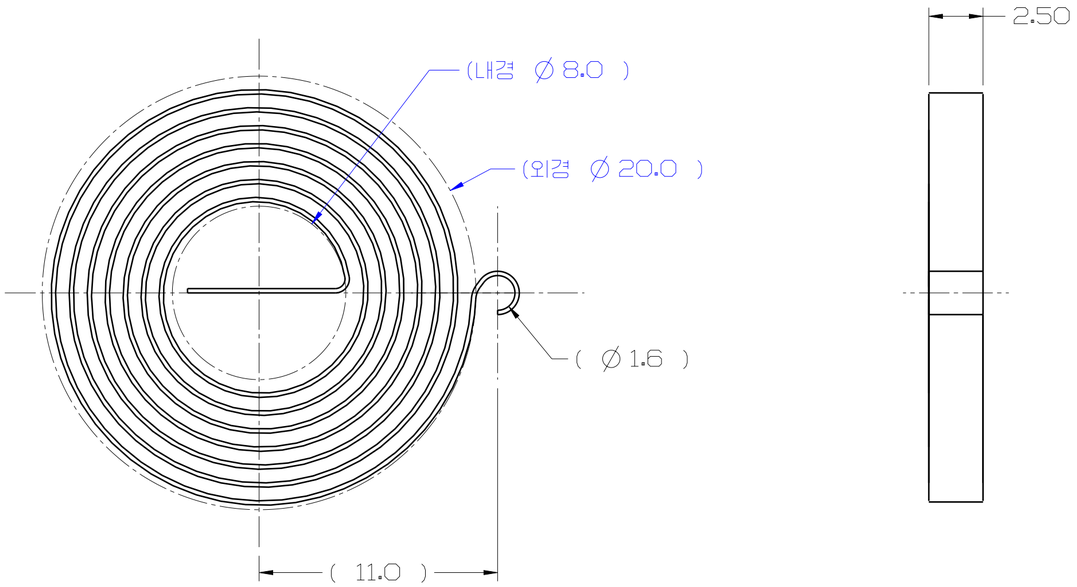

주기

1. 재질 : KS D 3705 STS304 스테인리스강
(ASTM240 S30400)

2. 스프링 사양 : 두께 0.2, 폭 2.5, 길이 300.0
감김수 7회, ID 8.0, OD 20.0

3. 날카로운 모서리 제거할 것.

4. 지시 하지 않은 치수는 3D 모델에 준하여 적용 할 것.

품번	품 명	수량	부 품 번 호	도 면 번 호
	부 품 목 록			

대체가능재질	–
공통공차	소수 X.X ± 0.8 X.XX ± 0.30 / 각도 ± 0° 30′ / 분수
재질	–
열처리	–
보호피막처리	–
원 도	
관 련 도 면	적 용 품 목
부품번호	

년월일	–		
승인부서	–		
검도	–	승인	–
제도	김성호	검도	–
설계	김성호	검도	–
작성부서	연구소 설계팀		
척도	5 : 1	단위 mm [in]	중량

(주)카프마이크로

도명
스프링,나선형
SPRING,SPIRAL

도면크기 A2

도번 402FA001-245

1 장중 1 번째

제 3 각 법
THIRD ANGLE PROJECTION